PROJEKTIS
spol. s r.o.
Dvůr Králové nad Labem

TECHNICKÁ POMOC

# VÝMĚNA OKEN jižní fasády (III.etapa)
# ZŠ Schulzovy sady, Dvůr Králové n. L.

## Technický popis

Seznam příloh:


**1.** Technický popis ..... arch.č. 2349-J / **31**
**2.** Současný stav + VZOROVÉ OKNO - fotodokumentace ..... příloha č. **1**
**3.** Současný stav – půdorysný řez rámem špaletového okna ..... příloha č. **2**
**4.** Současný stav – příčný řez parapetem špaletového okna ..... příloha č. **3**
**5.** Osazení okna – půdorysný a svislý řez ..... příloha č. **4**
**6.** Výpisy prvků ..... příloha č. **5**
**7.** Nové okno – svislý řez ..... příloha č. **6**



**Odpovědní pracovníci:**

Hlavní projektant stavby : Ing. Zdeněk Jansa
Zodpovědný projektant : Lucie Machková
Vypracovali : Lucie Machková


Dvůr Králové nad Labem – duben 2016

Investor :

Zak. č. **2349-J** Město Dvůr Králové nad Labem Vyhotoveno : 4x
Arch. č. **2349-J / 31** náměstí T.G.Masaryka 38, Dvůr Králové n.L. Vyhotovení č.:

## IDENTIFIKACE STAVBY

**Stavebník**

| | |
|---|---|
| Obchodní jméno | : **Město Dvůr Králové nad Labem** |
| Sídlo | : náměstí T.G. Masaryka 38, 544 17 Dvůr Králové nad Labem |
| IČ | : 00277819 |
| Tel. | : 499 318 111 |
| Kontaktní osoba | : Tomáš Machek, tel. 499 318 278 |
| E-mail | : machek.tomas@mudk.cz |

**Zpracovatel dokumentace**

| | |
|---|---|
| Obchodní jméno | : **PROJEKTIS spol. s r.o.** |
| Sídlo | : Legionářská 562, 544 01 Dvůr Králové nad Labem |
| IČ | : 455 378 79 |
| Tel. | : 499 320 206 |
| Fax | : 499 320 202 |
| E-mail | : projektis@projektis.cz |
| Autorizovaný projektant | : Ing. Zdeněk Jansa, číslo autorizace: 0600681 |

**Základní charakteristika stavby a její účel**

| | |
|---|---|
| Název stavby | : Výměna oken jižní fasády, ZŠ Schulzovy sady, D.K.n.L. |
| Druh stavby | : výměna oken |
| Místo stavby | : Školní 1235, 54401 Dvůr Králové nad Labem |
| Stavební pozemky | : k.ú. Dvůr Králové nad Labem<br>st. 88 (zastavěná plocha a nádvoří)<br>118/2 (zahrada) |

Projekt řeší výměnu stávajících dřevěných oken východní a jižní fasády za nová. Výměna oken je řešena ve dvou etapách (dle fasád) pro možnost samostatné realizace. Dispoziční uspořádání budovy ani provoz základní školy nebude měněn. V současné době jsou na západní fasádě vyměněna okna (08/2015), která jsou pro další výměnu VZOROVÁ (členění, barva, apod.). Pouze všechna spodní křídla nových oken budou sklápěcí. Půlroční zkušenosti další změny nevyžadují.

# III.ETAPA – JIŽNÍ FASÁDA

## TECHNICKÝ POPIS

### *Stávající stav:*

Budova základní školy z r. 1912 je třípodlažní podsklepená s valbovou střechou. Půdorys je tvaru U. Venkovní i vnitřní stěny a vnitřní příčky jsou zděné z plných cihel na kamenném soklu.

**Okna**, která jsou předmětem této dokumentace, jsou dřevěná špaletová s nátěrem v odstínu slonové kosti. Vnitřní parapety jsou dřevěné se stejným nátěrem. Venkovní parapety jsou z pozinkovaného plechu s nátěrem v odstínu červenohnědém.

### *Nové stavební úpravy:*

Dokumentace se týká pouze výměny oken východní a jižní fasády, zpracované pro možnost realizace ve dvou etapách dle fasád. Stávající dřevěná okna jižní fasády jsou již dožilá a tepelně nevyhovující, proto budou vyměněna za nová okna dřevěná z euro profilů s izolačním dvojsklem. Členění oken bude stejné, tedy devítikřídlé, popř. šestikřídlé, pouze otevírání bude z hlediska funkčnosti změněno. V současné době je jedno horní křídlo sklápěcí (+venkovní výklopné) s pákovým ovládáním, ostatní křídla jsou otevíravá. Toto není pro nová okna vhodné, pákové mechanismy je nutné často seřizovat, pro správné doléhání křídel do rámů. Nově jsou navržena na

každém okně všechna spodní křídla (3 popř. 2) sklápěcí, zde již bez pákového ovládání. Nátěr v odstínu slonová kost.

Všechna špaletová okna budou odbourána tak, aby byla zachována v co největší míře venkovní fasáda. Bourání oken bude prováděno z interiéru postupným rozebíráním a dělením jednotlivých dílů oken (demontáž křídel, rozřezání okenních špaletových rámů, atd.).

Po demontáži stáv. oken budou stávající vnitřní okenní otvory po špaletových oknech (v parapetu, ostění a nadpraží) začištěny štukovou omítkou, případně zarovnány extrudovaným polystyrénem. Zejména v nadpraží bude volný prostor po odbourání špaletového okna vyššího pro původní rolety.

Nová okna osadit z interiéru do upravených otvorů tak, aby z exteriéru byla okna v otvoru umístěna souměrně (tj. viditelná část rámů podél ostění a pod nadpražím musí být stejná).

Při osazování opatřit všechna okna parotěsnými a paropropustnými těsnícími páskami.

Okenní otvory začistit štukovou omítkou z interiéru, dle potřeby začistit i z exteriéru, zejména v místech osazení nových parapetních plechů pod omítku ostění.

Nově budou osazeny vnitřní parapety z lamina. Všechna měněná okna jsou v učebnách a pro možné zastínění budou opatřena horizontálními vnitřními žaluziemi na jednotlivých křídlech.

Z exteriéru budou stávající oplechování parapetů z pozinkovaného plechu odstraněny a nahrazeny novým oplechováním z lakovaného plechu červenohnědé barvy.

Po stavebních úpravách budou dotčené učebny vyčištěny a vymalovány (rozsah výmalby bude upřesněn při realizaci investorem).

Pohled na okno z interiéru

VZOROVÉ NOVÉ OKNO ZÁPADNÍ FASÁDY

Kování–klička křídla, stavěč křídla, distančník křídel
parapet–žlábek pro odvod zkondenzované vody

Pohled na venkovní křídlo –okapnička vnějšího křídla, drážky rámu

*SOUČASNÝ STAV + VZOROVÉ OKNO - fotodokumentace* *příloha č.* 1

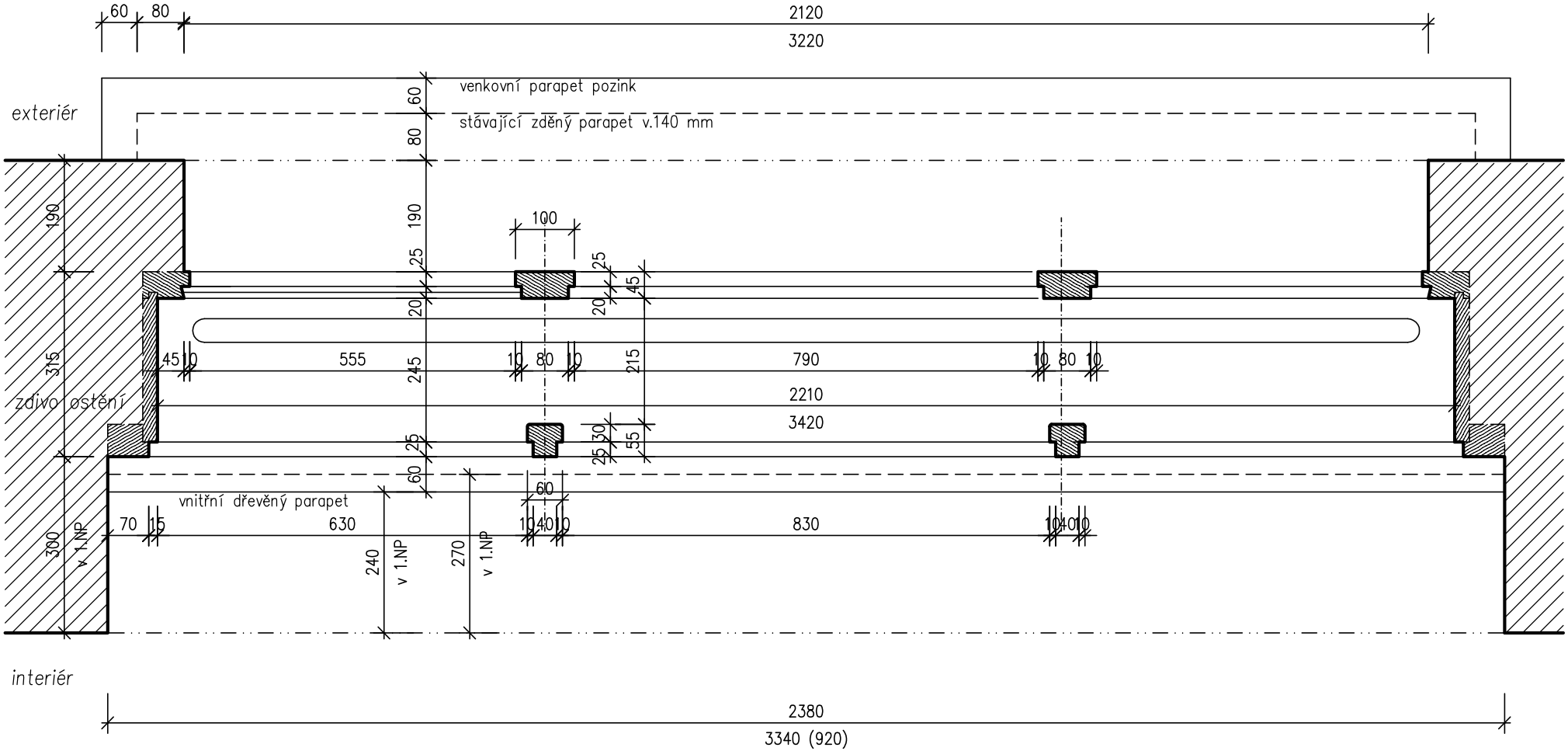


## SOUČASNÝ STAV
## PŮDORYSNÝ ŘEZ RÁMEM ŠPALETOVÉHO OKNA (1.NP) měř. 1:10

příloha č. 2

*Příčný řez okna - parapet - 3.NP:*

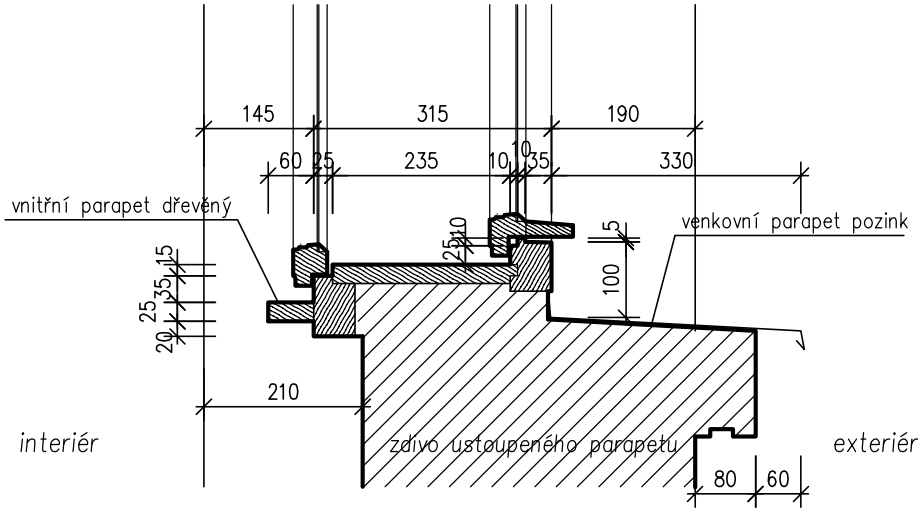


*Příčný řez okna - parapet - 2.NP:*

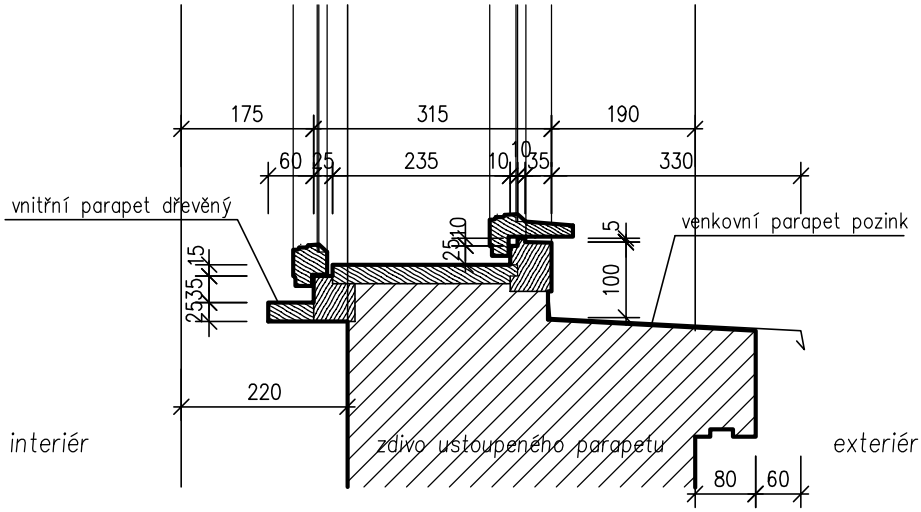


*Příčný řez okna - parapet - 1.NP:*

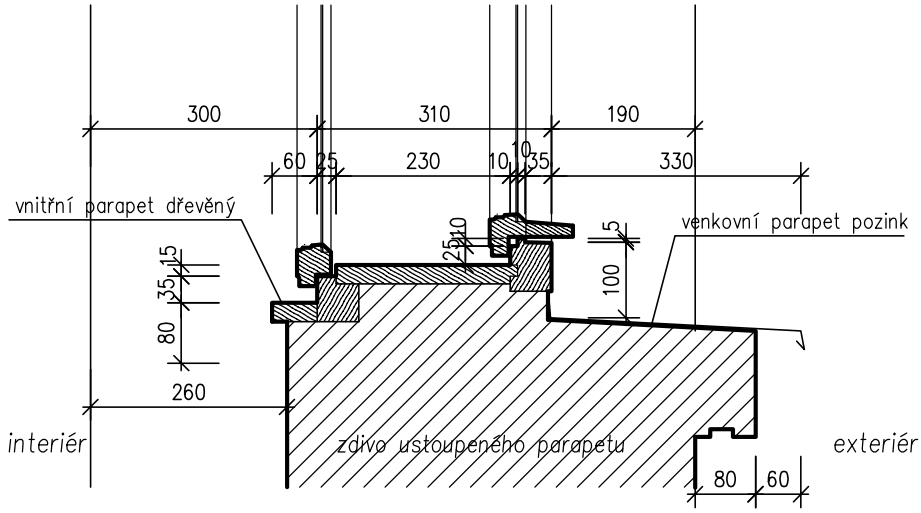


*SOUČASNÝ STAV*

*PŘÍČNÝ ŘEZ PARAPETEM ŠPALETOVÉHO OKNA měř. 1:10* *příloha č. 3*

## Půdorysný řez ostěním

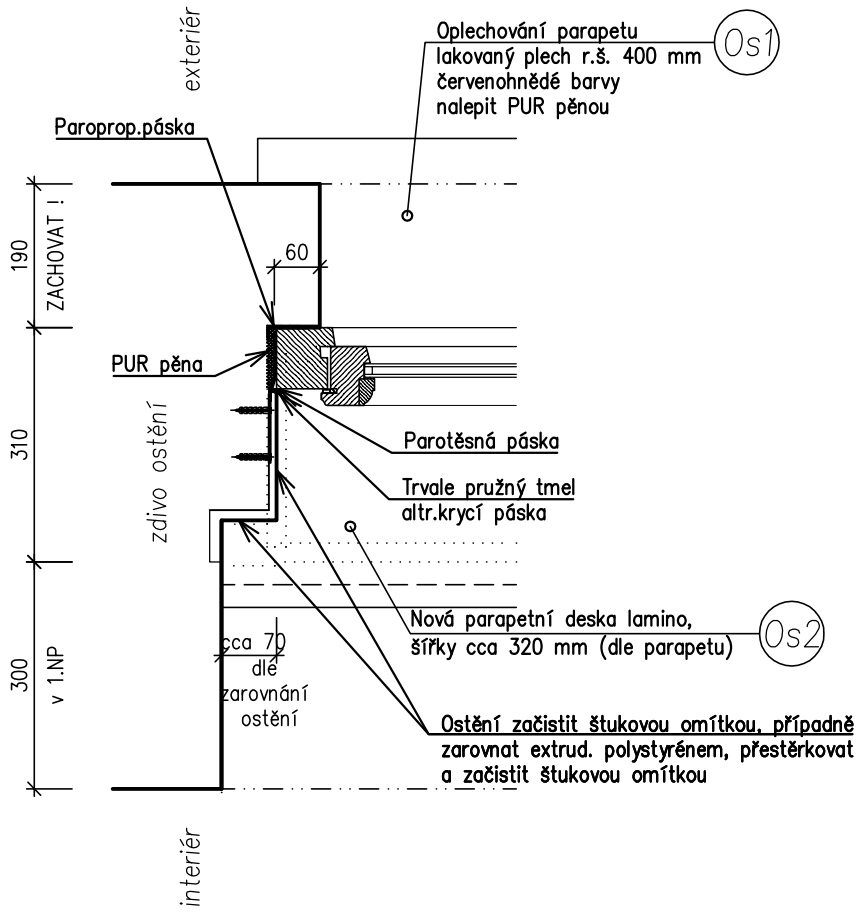


## Svislý řez parapetem

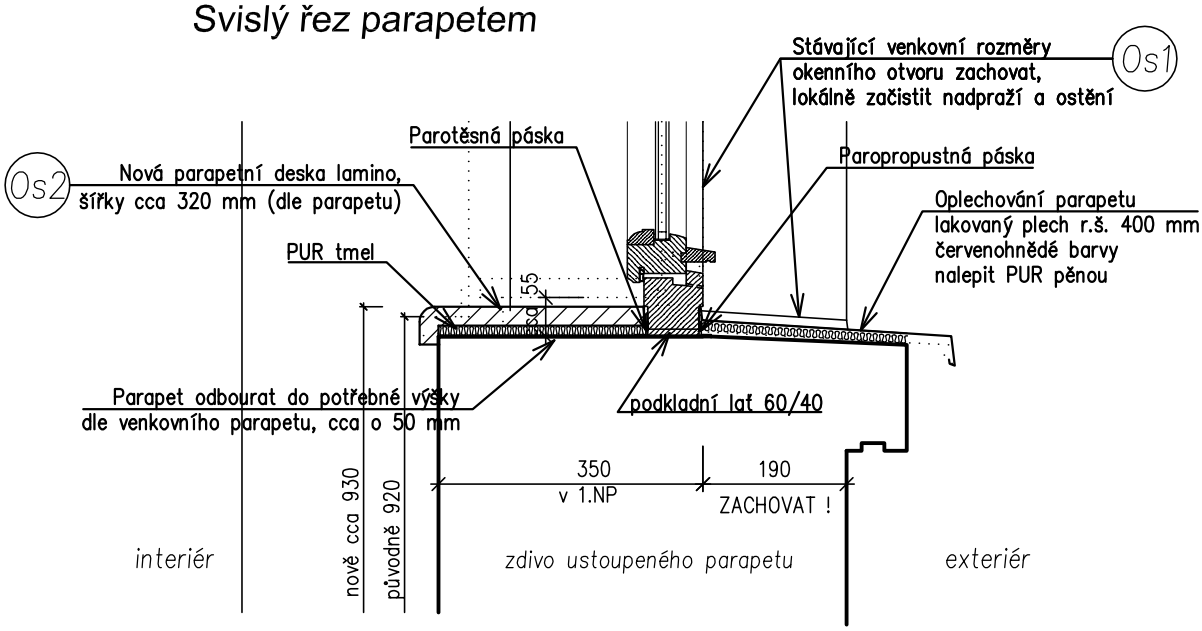


OSAZENÍ OKNA
PŮDORYSNÝ A SVISLÝ ŘEZ měř. 1:10 příloha č. 4

# TABULKA OKEN A OSTATNÍCH PRVKŮ

| ozn. tvaru okna | schéma pohled zevnitř | rozměr (světlost ve špaletě, popř. světlost rámu jednoduchého okna) | popis stávající / nový | počet 1.NP | 2.NP | 3.NP | celkem | sklo | kování |
|---|---|---|---|---|---|---|---|---|---|
| 1.P (kování– –kličky +1x páka) | 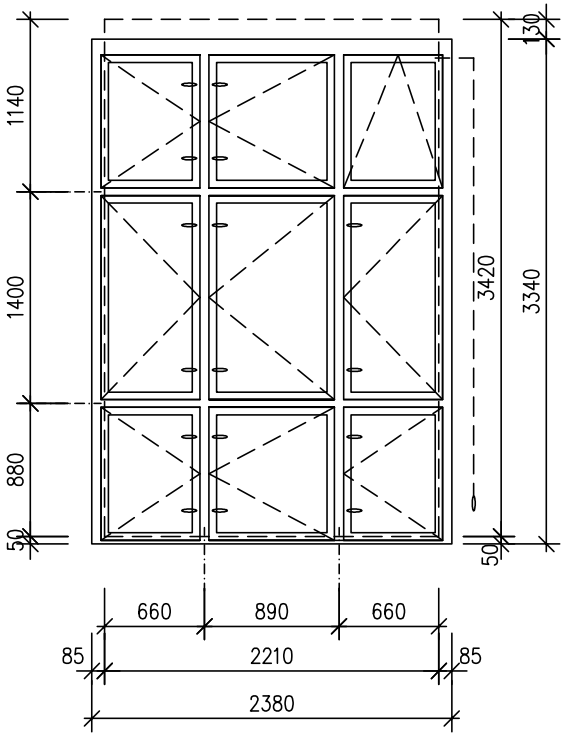 | 2380/3340 špaletové vyšší o 130 mm původně pro roletu | **stávající:** okno dřevěné špaletové otevíravé devítikřídlové s poutci a sloupky, jedno křídlo sklápěcí (venkovní vyklápěcí) – s pákovým ovládáním, ODSTÍN SLONOVÁ KOST | 6 | 9 | 9 | 24 | vnitřní čiré vnější čiré | kličky + 1x páka stavěče křídel |
| | | | **nové:** okno dřevěné z euro profilů, otevíravé devítikřídlové s poutci a sloupky, TŘI spodní křídla sklápěcí –prostřední i otevíravé, jedno horní křídlo sklápěcí s pákovým ovládáním (otevírání změněno s ohledem na funkčnost) ODSTÍN SLONOVÁ KOST<br>nové otevírání: 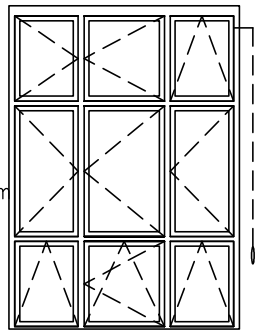 | | | | | IZOL. DVOJSKLO $U_w \leq 1{,}2\ W/m^2K$ | kličky + 1x páka aretace křídel |
| Os1 | NOVÉ OPLECHOVÁNÍ VENKOVNÍHO PARAPETU Z LAKOVANÉHO PLECHU r.š. 400 mm, dl. 2,4 m v odstínu červenohnědém | | | 6 | 9 | 9 | 24 | | |
| Os2 | NOVÝ VNITŘNÍ PARAPET LAMINO ODSTÍN MRAMOR šíře 320 mm, dl. 2400 mm | | | 6 | 9 | 9 | 24 | | |
| Os3 | NOVÉ VNITŘNÍ HORIZONTÁLNÍ ŽALUZIE NA JEDNOTLIVÁ OKENNÍ KŘÍDLA – pozor – různé velikosti dle křídel ! | | | 54 | 81 | 81 | 216 | | |

# TABULKA OKEN A OSTATNÍCH PRVKŮ

| ozn. tvaru okna | schéma pohled zevnitř | rozměr (světlost ve špaletě, popř. světlost rámu jednoduchého okna) | popis stávající / nový | počet 1.NP | počet 2.NP | počet 3.NP | celkem | sklo | kování |
|---|---|---|---|---|---|---|---|---|---|
| 2.P (kování– –kličky +1x páka) | 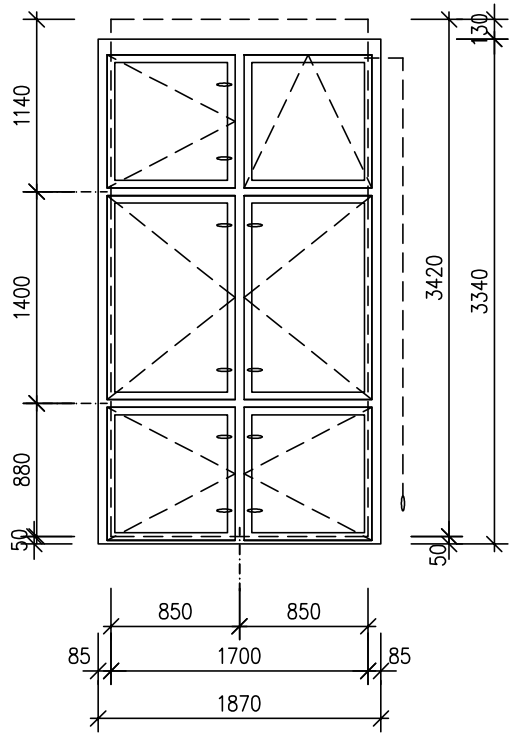 | 1870/3340 špaletové vyšší o 130 mm původně pro roletu | **stávající:** okno dřevěné špaletové otevíravé šestikřídlové s poutci a sloupky, jedno křídlo sklápěcí (venkovní vyklápěcí) – s pákovým ovládáním, ODSTÍN SLONOVÁ KOST | 4 | 2 | 2 | 8 | vnitřní čiré vnější čiré | kličky + 1x páka stavěče křídel |
| | | | **nové:** okno dřevěné z euro profilů, otevíravé šestikřídlové s poutci a sloupky, dvě spodní křídla sklápěcí, jedno i otevíravě, jedno horní křídlo sklápěcí s pákovým ovládáním (otevírání změněno s ohledem na funkčnost) ODSTÍN SLONOVÁ KOST<br>nové otevírání: 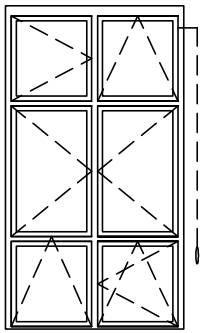 | | | | | IZOL. DVOJSKLO $U_w \leq 1,2\ W/m^2K$ | kličky + 1x páka aretace křídel |
| Os1.2 | NOVÉ OPLECHOVÁNÍ VENKOVNÍHO PARAPETU Z LAKOVANÉHO PLECHU r.š. 400 mm, dl. 1,9 m v odstínu červenohnědém | | | 4 | 2 | 2 | 8 | | |
| Os2.2 | NOVÝ VNITŘNÍ PARAPET LAMINO ODSTÍN MRAMOR šíře 320 mm, dl. 1900 mm | | | 4 | 2 | 2 | 8 | | |
| Os3.2 | NOVÉ VNITŘNÍ HORIZONTÁLNÍ ŽALUZIE NA JEDNOTLIVÁ OKENNÍ KŘÍDLA – pozor – různé velikosti dle křídel ! | | | 24 | 12 | 12 | 48 | | |

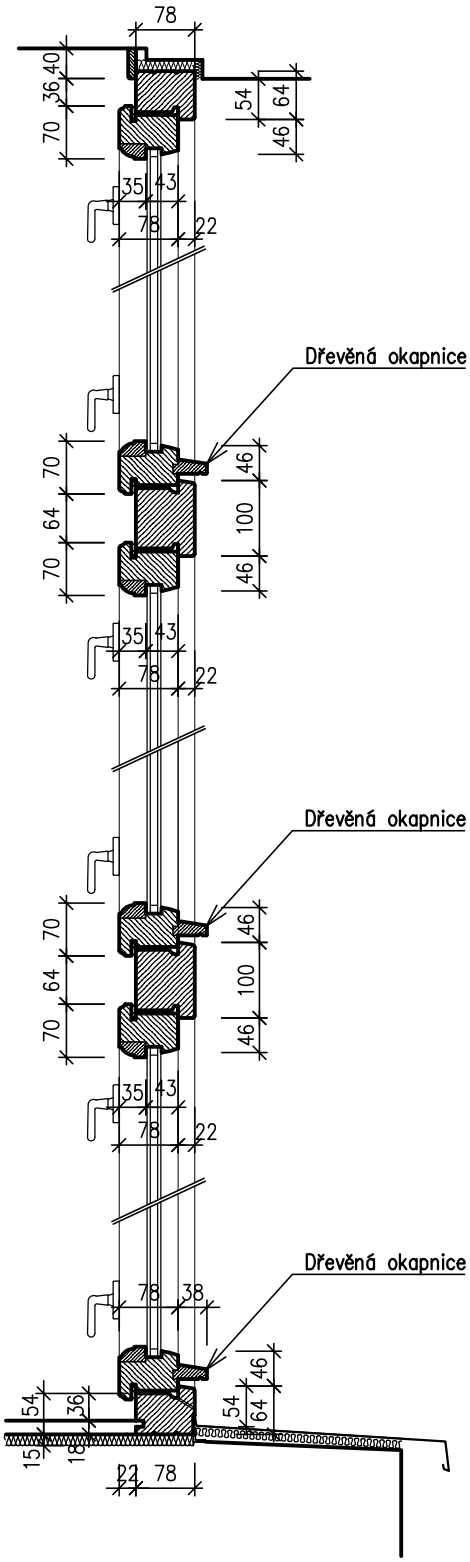


POZNÁMKA:

TENTO VÝKRES NENÍ VÝROBNÍ DOKUMENTACÍ

*NOVÉ OKNO*
*SVISLÝ ŘEZ*

*měř. 1:10*

*příloha č. 6*