Výpis oken ..... strana 2
Výpis dveří ..... strana 2
Výrobky HSV .....strana 3
Výrobky zámečnické .....strana 4,5
Výrobky ostatní .....strana 6,7

VŠECHNY KOVOVÉ PRVKY BUDOU OPATŘENY NÁTĚREM
1x ZÁKLADNÍM, 2x SYNTETICKÝM VRCHNÍM.

PROJEKTIS S.R.O. LEGIONÁŘSKÁ 561/2 54401 DVŮR KRÁLOVÉ N.L. TEL. 499320206 FAX. 499320202 E-MAIL: P.PRAZAKOVA@PROJEKTIS.CZ

HLAV.PROJEKT.	ZODP.PROJEKT.	VYPRACOVAL	KRESLIL
Ing.Z.Jansa	Ing.P.Pražáková	Ing.P.Pražáková	

PROJEKTIS spol. s r.o. DVŮR KRÁLOVÉ NAD LABEM

INVESTOR: Město Dvůr Králové nad Labem
Nám.T.G.Masaryka 38, 544 17 DK n.L.

MÚ: Dvůr Králové nad Labem
Stav.úř.: Dvůr Králové nad Labem

AKCE: **Zateplení MŠ Roháčova čp.2191**
Dvůr Králové nad Labem

STAVEBNÍ ŘEŠENÍ

FORMÁT	A4
DATUM	listopad 2012
ÚČEL	provedení stavby
ČÍS.KOPIE	
ČÍS.ZAKÁZKY	2175-PP
MĚŘÍTKO	-
ČÍS.VÝKRESU	113

OBSAH VÝKRESU:

VÝPIS PRVKŮ

Tabulka oken

Ozn.	Schéma	Rozměry	Popis	POČET KUSŮ 1.pp	1.np	2.np	CELKEM	POZN.
1	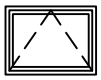	1200/900	Plastové okno jednokřídlové sklápěcí zasklené izol. dvojsklem, barva bílá + síťka proti hmyzu **Os/14**	1	–	–	**1**	
1a	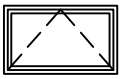	1500/900	Plastové okno jednokřídlové sklápěcí zasklené izol. dvojsklem, barva bílá + mříže po zateplení vrátit	1	–	–	**1**	
2		600/600	Plastové okno jednokřídlové otevíravé a sklápěcí zasklené izol. dvojsklem, bílé barvy + mříže u oken SV fasády v 1.pp po zateplení vrátit	7	2	2	**11**	
3	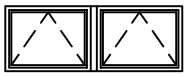	2400/900	Plastové okno dvoukřídlé sklápěcí zasklené izol. dvojsklem, barva bílá + síťka proti hmyzu **Os/14**	1	–	–	**1**	
4		1500/1500	Plastové okno jednokřídlové otevíravé a sklápěcí zasklené izol. dvojsklem, barva bílá s vodorovnou příčlí navrchu skla –uprostřed	–	2	2	**4**	
5		1200/1500	Plastové okno jednokřídlové otevíravé a sklápěcí zasklené izol. dvojsklem, barva bílá s vodorovnou příčlí navrchu skla –uprostřed	–	2	2	**4**	
6	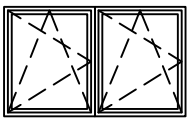	2400/1500	Plastové okno dvoukřídlové sdružené – křídla otevíravá a sklápěcí zasklené izol. dvojsklem, barva bílá s vodorovnými příčlemi navrchu skla –uprostřed	–	1	1	**2**	
7	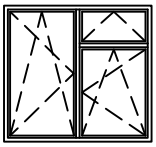	1950/1800 –levé okno s příčlí	Plastové okno dvoukřídlové sdružené – křídla otevíravá a sklápěcí zasklené izol. dvojsklem, barva bílá + vnitřní látkové vertikální žaluzie **Os/6**	–	4	4	**8**	
8	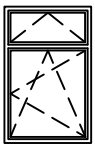	1150/1800	Plastové okno jednokřídlové otevíravé a sklápěcí zasklené izol. dvojsklem, barva bílá s vodorovnou příčlí navrchu skla –uprostřed – širší horní rám pro venkovní žaluzie + vnitřní látkové vertikální žaluzie **Os/7**	–	4	4	**8**	
9	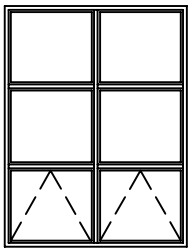	2400/3180	Plastové okno 6–tikřídlové sdružené – křídla pevná, spodní dvě otevíravá a sklápěcí zasklené izol. dvojsklem, barva bílá	–	1	–	**1**	

Tabulka dveří

10/L	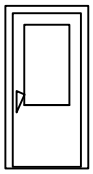	otvor 920/2050 dveře 800/1970	Dřevěné vstupní prosklené dveře – pravé zasklené bezpečnostním izol. dvojsklem, světlé barvy členění dle schématu, příčlemi navrchu skla,	1	–	–	**1**	

POZNÁMKA: Stavební otvory oken a dveří před objednáním upřesnit (stávající i nové otvory).

VÝROBKY HSV

OZN.	ROZMĚR mm	SCHÉMA, POPIS	POČET ks 1.PP	1.NP	2.NP	CELKEM	HMOTNOST JEDN. kg/ks	CELKEM kg	POZNÁMKA
		VÝZTUŽ							
		Zesílení průvlaku pod novým zdivem							
		vodorovná – øR10–2600mm(0,617kg/m')		3x4=12		12	1.6	19,3kg	
		vodorovná – øR10 – 1600mm(0,617kg/m')		3x4=12		12	1.0	12,0kg	

CELKEM: 31,3kg

půdorys

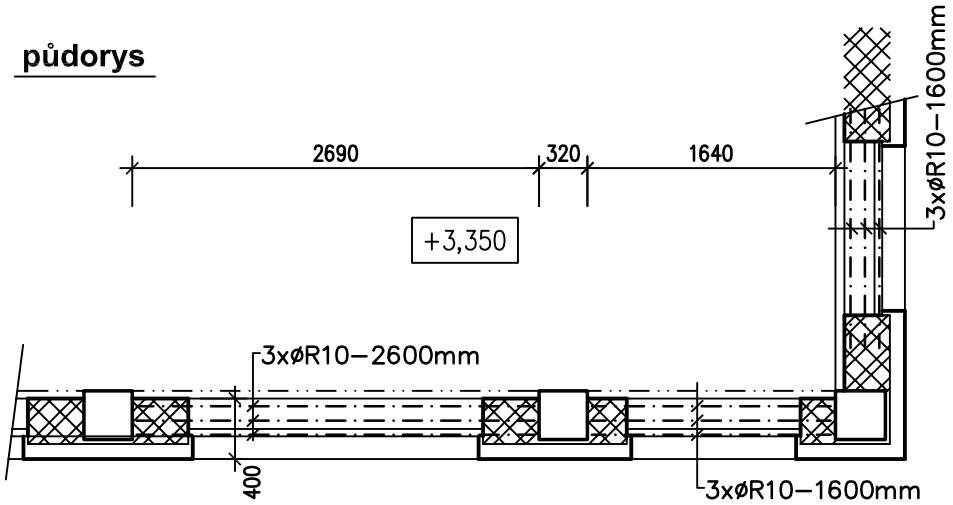

řez 1-1 M 1:10

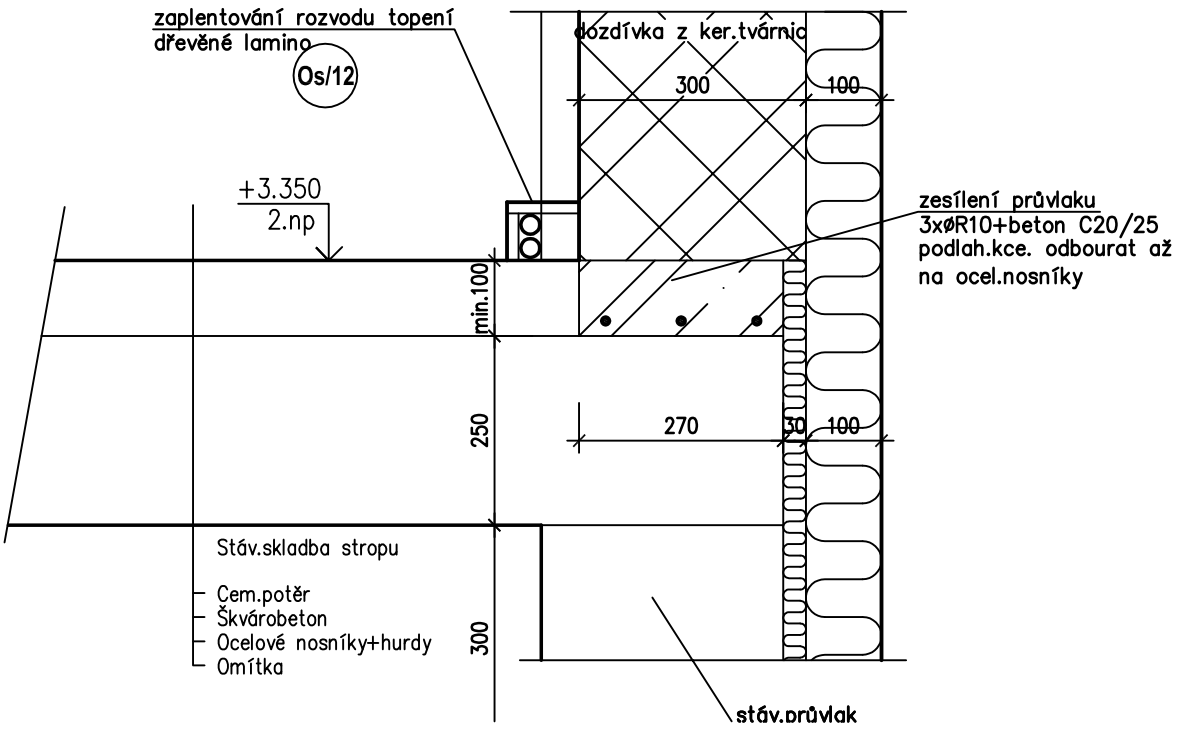

VÝROBKY ZÁMEČNICKÉ

OZN.	SCHÉMA, POPIS	kg		KS	HMOTNOST CELKEM kg
Z1	Ocelové zábradlí u vstupního schodiště				

Púdorys

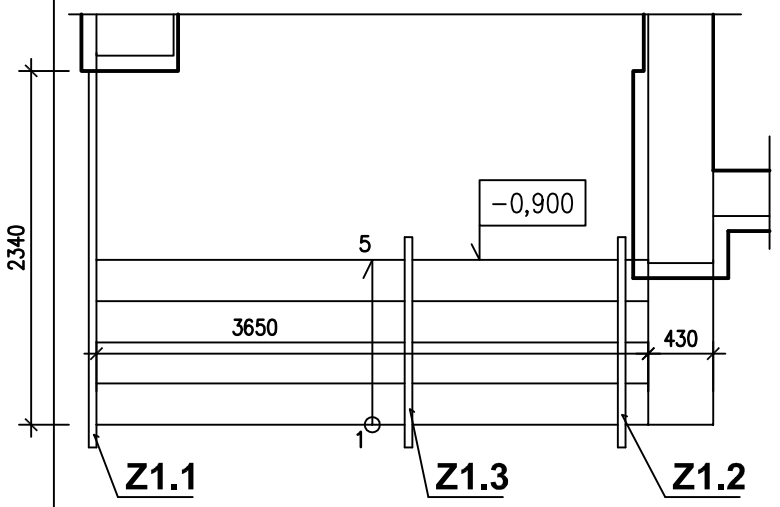

Pohled Z1.1

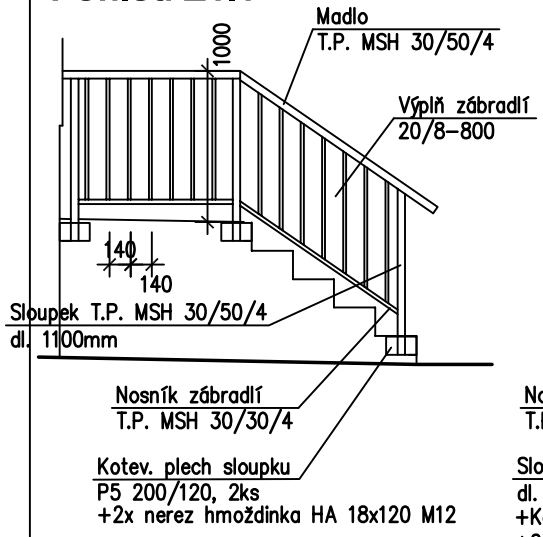

Pohled Z1.2

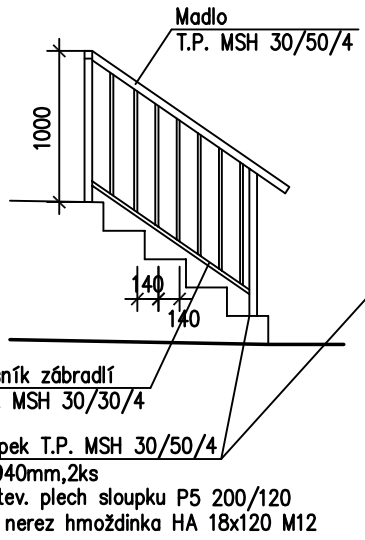

Pohled Z1.3

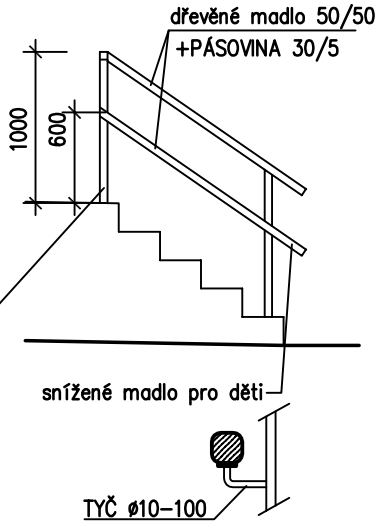

Výpis prvků

TP 30/50/4–1100 –zavíčkovat	3ks X 1.1 m = 3.3 m' x 4,2 kg/m' =	13.9		
TP 30/50/4–940	4ks x 0,94 m = 3,76 m' x 4,2 kg/m' =	15.8		
TP 30/50/4 –2x1600+1200	3.8 m = 3.8 m' x 4,2 kg/m' =	16.1		
TP 30/30/4 –2x1600+1200	3,8 m = 3.8 m' x 2,94 kg/m' =	11.2		
⊄ 20/8 – 800	21ks x 0,8 m = 16,8 m' x 1,26 kg/m' =	21.2		
Dřevěné madlo 50/50–1600	2ks x 32 m			
⊄ 30/5 – 1600	2ks x 3,2 m = 3.2 m' x 1,18 kg/m' =	3.8		
TYČ ø10 – 100	2ks x 0,2 m = 0.2 m' x 0,617 kg/m' =	0.12		
		82.1 kg	1ks	81.2 kg

VÝROBKY ZÁMEČNICKÉ

OZN.	SCHÉMA, POPIS	kg		KS	HMOTNOST CELKEM kg
Z2	ZASTŘEŠENÍ SCHODŮ do 1.pp viz.výkres č. 111			–	82,4kg
Z3	ZÁBRADLÍ u schodů do 1.pp viz.výkres č. 111			–	60,4kg
Z4	ŘETÍZEK pro odvod vody z podokapních žlabů stříšek článkový řetěz ø14 – 3350mm (4kg/m') článkový řetěz ø14 – 2250mm (4kg/m') zakotvit háky do země	 13,4 9,0 22,4		–	22,4kg
Z5	Nastavit komínové průduchy nad střešní plášt min. 1000mm pozink.plech P 5 2x průduch 150/150 délky cca 300mm P3 4x 170/450 (23,61kg/m2) 1x průduch 300/150 délky cca 300mm P3 2x170/450, 2x320/450 (23,61kg/m2) + zakrytí stříškou 2xP3–200/1200	 7,2 10,4 11.3 28,9		–	28,9kg
Z6	Stávající komín po fasádě zdemontovat a po zateplení opět připevnit ve stejné trase s delšími hmoždinkami. Komín ø250mm prodloužit cca o 300mm tak, aby byl nad střešním pláštěm min. 1000mm.				
Z7	Stávající žebřík (délky cca 9m) očistit a natřít 2x syntetickým nátěrem				
Z8	Stávající mříže severovýchodní fasády v 1.PP, demontovat a po zateplení vrátit + očistit a natřít 2x syntetickým nátěrem okna : 1x 1500/900mm a 5x 600/600mm				
Z9	Stávající větrací mřížku 400/250mm ve stěně prodloužit podle nového zateplení				

OSTATNÍ VÝROBKY

OZN.	SCHÉMA, POPIS	kg		KS	HMOTNOST CELKEM kg
Os/1	Drenáž DN 100 ve spádu cca 80m		cca	80m	
Os/2	Drenážní šachta DN 300/100 pro hloubku + betonový poklop šachtové dno bez lapače písku, prodloužení, spojky, bet.prstenec+poklop hladký			2ks	
Os/3	Střešní vtok DN 125mm			2ks	
Os/4	Nový chrlič (přepad) – trubka PVC DN 70, dl.550mm			1ks	
Os/5	Horizontální vnitřní žaluzie na jednotlivých křídlech pro okna 1950x1800mm, ovládání řetízkem, bílé barvy			8ks	
Os/6	Horizontální vnitřní žaluzie na jednotlivých křídlech pro okna 1150x1800mm, ovládání řetízkem, bílé barvy			8ks	
Os/7	Horizontální vnitřní žaluzie na jednotlivých křídlech pro okna 2400x3000mm, ovládání řetízkem, bílé barvy			1ks	
Os/8	Betonová plotová stříška s okapničkou na zídku u schodiště šířky 430mm, délky 1000mm plotová stříška 500x1000x75mm			1ks	
Os/9	Vnitřní laminové parapety v 1.pp, barva světlý dub stáv.ker.parapety v 1.pp kromě kuchyně a soc.zázemí odstranit šířky 250mm,délky 600mm .....5ks šířky 250mm,délky 1500mm .....1ks v kuchyni a soc.zázemí opravit ker.parapet				
Os/10	Vnitřní laminové parapety v 1.np a 2.np v místě nové dozdívky, barva světlý dub šířky 250mm,délky 1950mm .....4+4=8ks šířky 250mm,délky 1150mm .....4+4=8ks				
Os/11	Vnitřní laminovéátové parapety v 1.np a 2.np v místě stávající zděné stěny, barva světlý dub šířky 150mm,délky 600mm .....2+2=4ks šířky 150mm,délky 1200mm .....2+2=4ks šířky 150mm,délky 1500mm .....2+2=4ks šířky 150mm,délky 2400mm .....1+1+1=3ks				

OSTATNÍ VÝROBKY

OZN.	SCHÉMA, POPIS	kg		KS	HMOTNOST CELKEM kg
Os/12	Zaplentování rozvodu topení v 1.NP i 2.NP šíře cca 150mm, délky 14000mm, výšky 200mm upřesnit podle stávajícího rozvodu topení			2ks	
Os/13	KRYCÍ LIŠTA mezi novým zdivem a stáv.sloupy např.vnitřní rohová plastová lišta max.50/50–2700mm, rozměry upřesnit při realizaci	bílé barvy	14+14=	28ks	
Os/14	SÍŤKA PROTI HMYZU do oken v kuchyni v 1.PP pro okna : 1x 1200/900mm a 1 x 2400/900mm			2ks	
	Stávající rozvody el.energie (vypínače,...) prodloužit dle zateplení				
	Stávající dvířka el.energie očistit a nově natřít syntetickým nátěrem				
	Stávající číslo popisné apod...., zdemontovat a po zateplení opět připevnit				