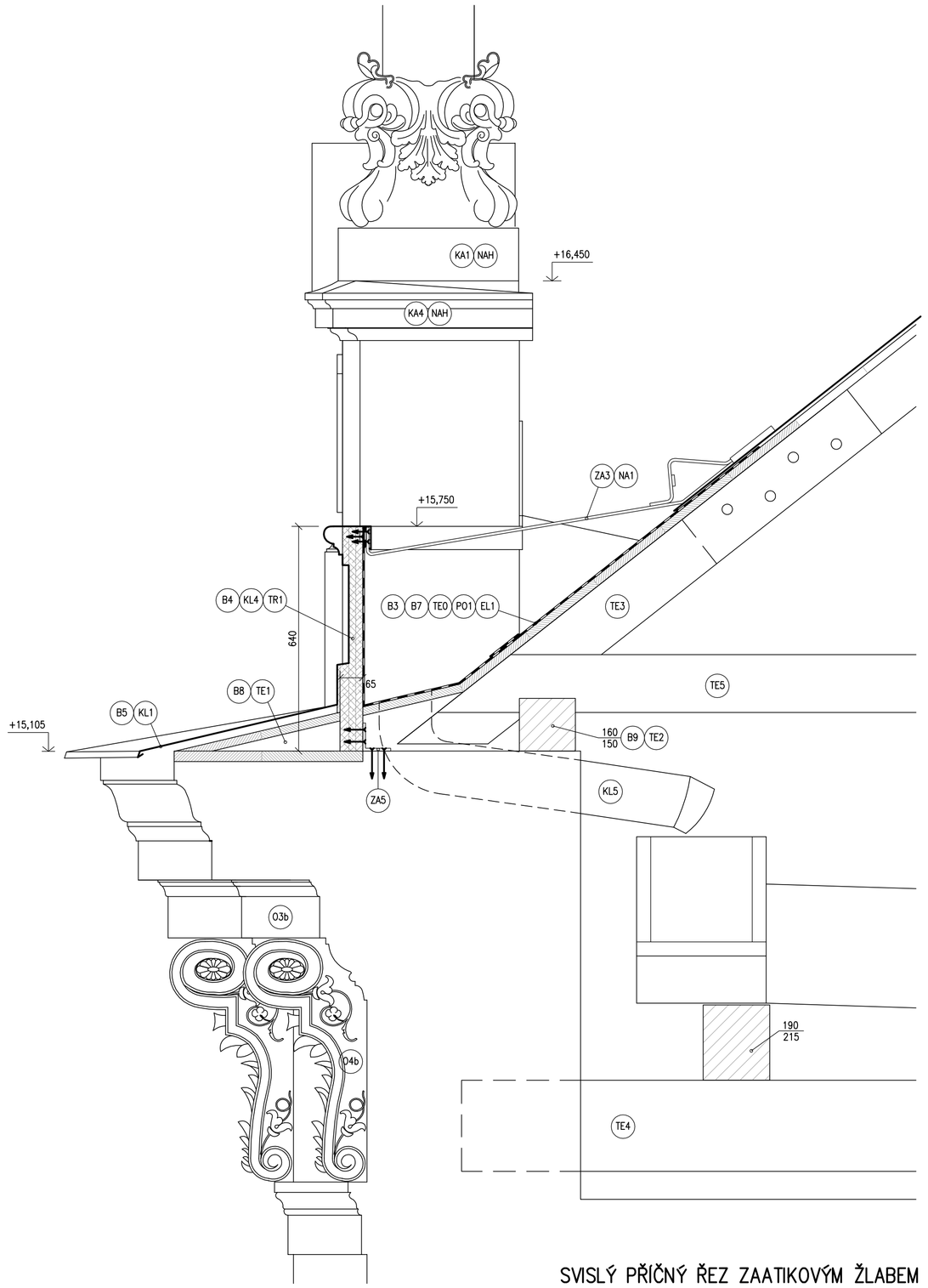

SVISLÝ PŘIČNÝ ŘEZ ZAATIKOVÝM ŽLABEM

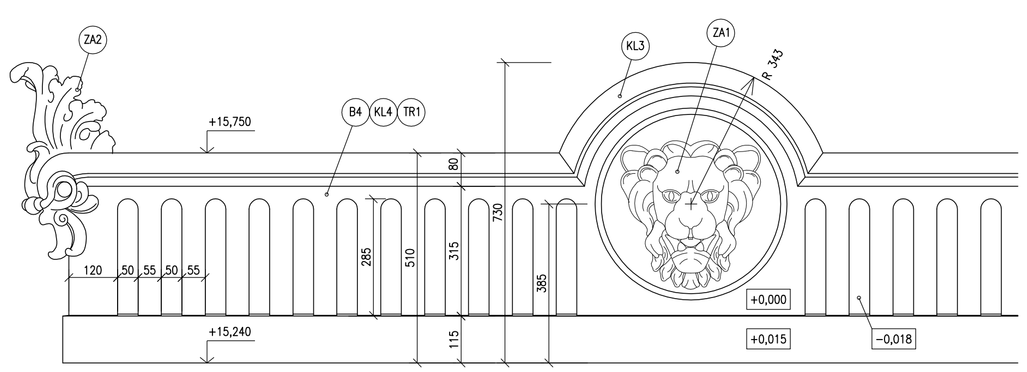

POHLED NA DEKORATIVNÍ ATIKOVÝ PANEL S KARTUŠÍ

POZNÁMKY:

BOURACÍ PRÁCE:

B1/ DEMONTÁŽ ATYPICKÉHO OCELOVÉHO TÁHLA KOMBINOVANÉHO SE SNĚHOVÝM HÁKEM; 16 KS

B3/ DEMONTÁŽ STÁVAJÍCÍ STŘEŠNÍ KRYTINY (FALCOVANÝ CU PLECH, ROZVIN. Š.: 1500 MM) ZAATIKOVÉHO ŽLABU; 40 M1

B4/ DEMONTÁŽ STÁVAJÍCÍHO EXTERIÉROVÉHO OPLECHOVÁNÍ (FALCOVANÝ CU PLECH, ROZVIN. Š.: 800 MM) NEPŮVODNÍ ATIKY S DŘEVĚNÝM JÁDREM, VČETNĚ DEKORATIVNÍCH PRVKŮ; 30 M1

B5/ DEMONTÁŽ STÁVAJÍCÍHO OPLECHOVÁNÍ (FALCOVANÝ CU PLECH, ROZVIN. Š.; 800 MM) KORUNNÍ ŘÍMSY; 30 M1

B7/ DEMONTÁŽ STŘEŠNÍHO BEDNĚNÍ PROVEDENÉHO Z PRKEN TL. 24 MM; 98 M2

B8/ DEMONTÁŽ NÁMĚTKU (100/ 150/ 1250 MM); 42 KS

B9/ DEMONTÁŽ POZEDNICE (160/ 150 MM); DL.: 37 M1

B10/ DEMONTÁŽ KLEŠTINY 120/ 170/ 3100); 8 KS

ZEDNICKÉ A ŠTUKATÉRSKÉ PRÁCE

O1b/ VÝMĚNA NESOUDRŽNÉ A NEPŮVODNÍ OMÍTKY KORUNNÍ ŘÍMSY ROZVIN. Š.: 1400 MM; DL.: 18800 MM: SNÍMÁNÍ OMÍTEK, OMYTÍ PODKLADU, PROVEDENÍ VÍCEVRSTVÉ OMÍTKY ZE SPECIÁLNÍCH MALTOVÝCH SMĚSÍ, 2x POLOLAZURNÍ VÁPENNÝ MODIFIKOVANÝ NÁTĚR, 2x HYDROFOBIZAČNÍ NÁTĚR (PODROBNĚJI: LEGENDA ÚPRAV)

O3b/ VÝMĚNA POŠKOZENÝCH DÍLENSKY ZHOTOVENÝCH KRAKORCŮ KORUNNÍ ŘÍMSY 260/260/160 MM; 50 KS: DEMONTÁŽ, REPLIKOVÁNÍ PRVKU POMOCÍ SPECIÁLNÍCH LICÍCH SMĚSÍ, VČETNĚ NEREZOVÉHO KOTVENÍ, 2x POLOLAZURNÍ VÁPENNÝ MODIFIKOVANÝ NÁTĚR, OSAZENÍ NA NEREZOVÉ KOTVY, 2x HYDROFOBIZAČNÍ NÁTĚR (PODROBNĚJI: LEGENDA ÚPRAV)

O4b/ VÝMĚNA POŠKOZENÝCH DÍLENSKY ZHOTOVENÝCH KONZOL KORUNNÍ ŘÍMSY 260/400/880 MM; 25 KS: DEMONTÁŽ, REPLIKOVÁNÍ PRVKU POMOCÍ SPECIÁLNÍCH LICÍCH SMĚSÍ, VČETNĚ NEREZOVÉHO KOTVENÍ, 2x POLOLAZURNÍ VÁPENNÝ MODIFIKOVANÝ NÁTĚR, OSAZENÍ NA NEREZOVÉ KOTVY, 2x HYDROFOBIZAČNÍ NÁTĚR (PODROBNĚJI: LEGENDA ÚPRAV)

KAMENICKÉ PRÁCE

KA1/ REPLIKA NEDOCHOVANÉ PÍSKOVCOVÉ DEKORATIVNÍ ATIKOVÉ VÁZY (780/ 340/ 800 MM); 4 KS

KA4/ OČIŠTĚNÍ, KONZERVACE A HYDROFOBIZACE, STÁVAJÍCÍCH PARAPETNÍCH DESEK ATIKY RISALITU (3950/ /145); 2 KS; PRÁCE BUDE PROVÁDĚT VÝHRADNĚ RESTAURÁTOR S PŘÍSLUŠNÝM OPRÁVNĚNÍM (PODROBNĚJI: LEGENDA ÚPRAV)

TESAŘSKÉ PRÁCE

TE0/ DEMONTOVANÉ STŘEŠNÍ BEDNĚNÍ BUDE PO OBNOVĚ KROVU NAHRAZENO NOVÝM STŘEŠNÍM BEDNĚNÍM PROVEDENÝM Z MODŘÍNOVÝCH PRKEN TL. 30 MM OŠETŘENÝCH OBOUSTRANNÝM A DVOJNÁSOBNÝM NÁTĚREM 5% ROZTOKU BIOCIDU LIGNOFIX TOP; 98 M2

TE1/ NOVÝ NÁMĚTEK (100/ 150/ 1250 MM); 42 KS

TE2/ NOVÁ POZEDNICE (160/ 150 MM); DL.: 37 M1
POZEDNICE BUDE SKLÁDÁNA Z PRVKŮ O DÉLCE 5 M, SPOJE BUDOU PLÁTOVÁNY

TE3/ VÝMĚNA BIOTICKY NAPADENÉ ČÁSTI KROKVE (100/ 160/ 1800); 25 KS
BIOTICKY POŠKOZENÁ ČÁST KROKVE BUDE NAHRAZENA PROTÉZOU, SANOVANÝ PRVEK A DŘEVĚNÁ PROTÉZA (SI, W=MAX 10%) BUDOU SPOJENY ŠIKMÝM PLÁTOVÁNÍM DL.: 600 MM. SPOJ BUDE JIŠTĚN TEKOU VRSTVOU (CCA 5 -10 MM) POLYMERBETONU (CHS EPOXY 1200+PS 10+ BUKOVÉ PILINY) A 4 OCELOVÝMI SVORNÍKY M12 (MATICE M12, PODLOŽKA M14) SE ZÁCHYTKAMI TYPU BULLDOG D 62 MM.

TE4/ VÝMĚNA BIOTICKY NAPADENÉ ČÁSTI VAZNÉHO TRÁMU (190/ 260/ 2500); 4 KS
BIOTICKY POŠKOZENÉ ZHLAVÍ VAZNÉHO TRÁMU BUDE NAHRAZENO PROTÉZOU, SANOVANÝ PRVEK A DŘEVĚNÁ PROTÉZA (SI, W=MAX 10%) BUDOU SPOJENY ŠIKMÝM PLÁTOVÁNÍM DL.: 1050 MM. SPOJ BUDE JIŠTĚN TEKOU VRSTVOU (CCA 5 -10 MM) POLYMERBETONU (CHS EPOXY 1200+PS 10+ BUKOVÉ PILINY) A 6 OCELOVÝMI SVORNÍKY M24 (MATICE M24, PODLOŽKA M26) SE ZÁCHYTKAMI TYPU BULLDOG 130/130 MM. SANOVANÝ PRVEK JE NUTNO VYVĚSIT, PROVIZORNÍ STATICKÉ ZAJIŠTĚNÍ BUDE KONZULTOVÁNO SE STATIKEM.

TE5/ VÝMĚNA BIOTICKY NAPADENÉ KLEŠTINY (120/ 170/ 3100); 8 KS

TRUHLÁŘSKÉ PRÁCE

TR1/ NOSNÉ JÁDRO ATIKY BUDE PROVEDENO Z KONSTRUKČNÍCH DESEK OSB PRO VLHKOU EXPOZICI VZÁJEMNĚ SPOJENÝCH VRUTY SE ZAPUŠTĚNOU HLAVOU (VIZ. VÝKRES F6);

ZÁMEČNICKÉ PRÁCE

ZA1/ BRONZOVÝ ODLITEK PŮVODNÍ LVÍ HLAVY S DEKORATIVNÍ KARTUŠÍ; CELKEM 13 KS

ZA2/ BRONZOVÝ ODLITEK PŮVODNÍ DEKORATIVNÍ AKROTERIE; CELKEM 2 KS

ZA3/ ATYPICKÉ OCELOVÉ TÁHLO KOMBINOVANÉ SE SNĚHOVÝM HÁKEM PROVEDENÉ Z PÁSOVINY PROF.: 32/ 8/ MM, ROZVIN. DL.: 2100 MM (PRVEK BUDE POZINKOVÁN A OPATŘEN SYSTÉMOVÝM OCHRANNÝM NÁTĚREM); 16 KS

ZA4/ ATYPICKÝ OCELOVÝ SNĚHOVÝ HÁK PROVEDENÝ Z PÁSOVINY PROF.: 32/ 8/ MM, ROZVIN. DL.: 1400 MM (PRVEK BUDE POZINKOVÁN A OPATŘEN SYSTÉMOVÝM OCHRANNÝM NÁTĚREM); 16 KS

ZA5/ ATYPICKÁ OCELOVÁ PŘÍCHYTKA PROVEDENÁ Z PÁSOVINY PROF.: 32/ 8/ MM, ROZVIN. DL.: 200 MM (PRVEK BUDE POZINKOVÁN A OPATŘEN SYSTÉMOVÝM OCHRANNÝM NÁTĚREM); 35 KS

KLEMPÍŘSKÉ A POKRÝVAČSKÉ PRÁCE

PO1/ TESAŘSKY PŘIPRAVENÝ ZAATIKOVÝ ŽLAB (ROZVIN. Š.: 2000 MM) ZAKRYTÝ OCHRANNOU FÓLIÍ FATRATEX BUDE VYLOŽEN PLASTOVOU (PVC-P) POCHOZÍ HYDROIZOLAČNÍ STŘEŠNÍ FÓLIÍ FATRAFOL 814, TL: 2,5 MM, SPOJE FÓLIE BUDOU SVAŘOVÁNY HORKÝM VZDUCHEM NA PÁSECH POMOCNÉ FÓLIE PŘIPEVNĚNÉ KE STABILNÍ ČÁSTI PODKLADU POMOCÍ SPECIÁLNÍCH KOTVÍCÍCH PRVKŮ, UKONČENÍ FÓLIE NA STĚNĚ, NEBO NA OKRAJI STŘECHY BUDE PROVEDENO NAVAŘENÍM FÓLIE NA PROFILY Z POPLASTOVANÉHO PLECHU. ČLENITÉ DETAILY BUDOU ŘEŠENY DETAILOVOU HOMOGENNÍ FÓLIÍ FATRAFOL 804; 40 M1

KL1/ NOVÉ KRYTÍ KORUNNÍ ŘÍMSY BUDE PROVEDENO Z FALCOVANÉHO MĚDĚNÉHO PLECHU TL.: 0,63 MM; ROZVIN. Š.: 900 MM; DL.: 34 M

KL3/ NOVÁ DEKORATIVNÍ ATIKOVÁ KARTUŠE PROVEDENÁ Z MĚDĚNÉHO PLECHU TL.; 0,63 MM; CELKEM 13 KS

KL4/ NOVÉ DEKORATIVNÍ ATIKOVÉ PANELY PROVEDENÉ Z MĚDĚNÉHO PLECHU TL.; 0,63 MM; V. 510 MM.; ; CELKOVÁ DL.; 25 M1

KL5/ VÝMĚNA OKAPOVÉHO SVODU D 150 MM, DL. 1200 MM, VČETNĚ ŽLABOVÉHO HRDLA A KOLENA

KL6/ REVIZE A LOKÁLNÍ OPRAVA DŘEVĚNÉHO PŮDNÍHO ŽLABU VYLOŽENÉHO MĚDĚNÝM PLECHEM

NATĚRAČSKÉ A MALÍŘSKÉ PRÁCE

NA1/ SNĚHOVÉ HÁKY BUDOU OPATŘENY ZÁKLADNÍM NÁTĚREM SILIKONAKRYLÁTOVÉ ZINKOVÉ ANTIKOROZNÍ BARVY BILAK ZN PRIMER (SPOTŘEBA - 1 VRSTVA 1 KG/ 3 M2; BARVA: ŠEDÁ; VÝROBCE: BIOPOL PAINTS, POĎĚBRADY). NA ZÁKLADNÍ NÁTĚR BUDE DVOJNÁSOBNĚ APLIKOVÁN NÁTĚR SPECIÁLNÍ JEDNOSLOŽKOVÉ SILIKONAKRYLÁTOVÉ VRCHNÍ BARVY BISIL PROFI (SPOTŘEBA - 1 VRSTVA: 1 KG/ 5 M2; BARVA: TMAVĚ ŠEDÁ, RAL 7023; VÝROBCE: BIOPOL PAINTS, POĎĚBRADY)

NAH/ KAMENNÉ PRVKY FASÁDY BUDOU OPATŘENY HYDROFOBIZAČNÍM NÁTĚREM POROSILU ZV A POROSILU VV.

OSTATNÍ PRÁCE

EL1/ STÁVAJÍCÍ VYTÁPĚNÍ ZAATIKOVÉHO ŽLABU BUDE DEMONTOVÁNO A PO PROVEDENÍ NOVÉHO ŽLABU ZPĚTNĚ OSAZENO

POZNÁMKA: VŠECHNY ROZMĚRY A KÓTY JSOU NÁVRHOVÉ, VELIKOST PRVKŮ NUTNO PŘED OBJEDNÁNÍM OMĚŘIT DLE SKUTEČNÉHO PROVEDENÍ STAVBY!!!

+0,000= m.n.m.

0 200 400 600 800 1000 MM

ING. MILOŠ KUDRNOVSKÝ
PROJEKČNÍ ATELIÉR
PRO DOKUMENTACI, PRŮZKUM
A OBNOVU HISTORICKÝCH STAVEB
IČ: 74276596, DIČ: CZ7904303583
ADRESA: BÍLÁ TŘEMEŠNÁ 33, 544 72 BÍLÁ TŘEMEŠNÁ
GSM: 737 325 950, E-MAIL: MILOS.KUDRNOVSKY@SEZNAM.CZ
AUTOR: ING. MILOŠ KUDRNOVSKÝ
VED. PROJ.: ING. MILOŠ KUDRNOVSKÝ
ZOD. PROJ.: ING. MILOŠ KUDRNOVSKÝ
KONTROLA:
SPOLUPRÁCE: MGR. VESELÁ

KRAJ: KRÁLOVÉHRADECKÝ		ZAK. Č.: 052012
OBEC/ KATASTRÁLNÍ ÚZEMÍ: DVŮR KRÁLOVÉ N.L./ DVŮR KRÁLOVÉ N.L.		SOUŘAD. SYSTÉM: S–JTSK
OBJEDNATEL: MĚSTO DVŮR KRÁLOVÉ N.L., NÁM. T.G. MASARYKA 38, DVŮR KRÁLOVÉ		VÝŠKOVÝ SYSTÉM: Bpv
AKCE:		STUPEŇ: DPS
OBNOVA VNĚJŠÍHO PLÁŠTĚ OBJEKTU č.p. 304 VE DVOŘE KRÁLOVÉ N.L.– I. etapa		FORMÁT: 6*A4
		MĚŘÍTKO: 1:10/1:1
		DATUM: 04/2013
DETAIL ATIKY A ZAATIKOVÉHO ŽLABU VÝCHODNÍHO KŘÍDLA	OZNAČ.: F6	PARÉ. Č.: